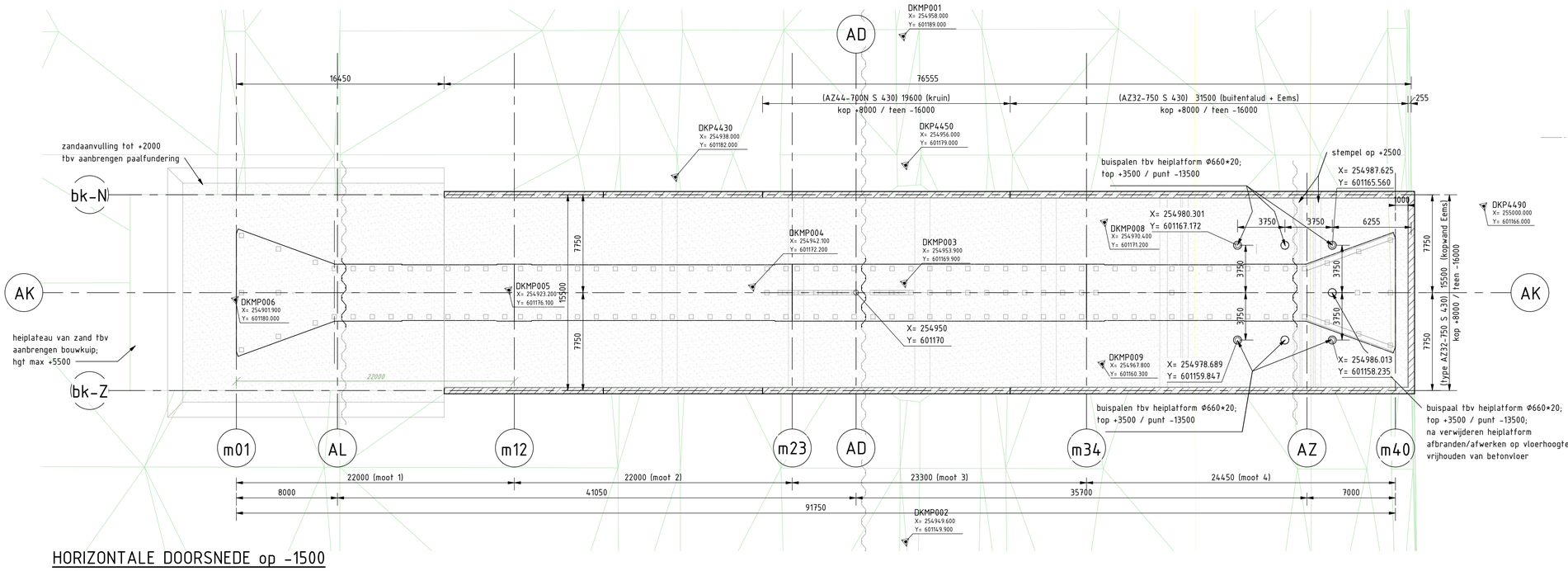

HORIZONTALE DOORSNEDE op -1500

schaal: 1 : 200

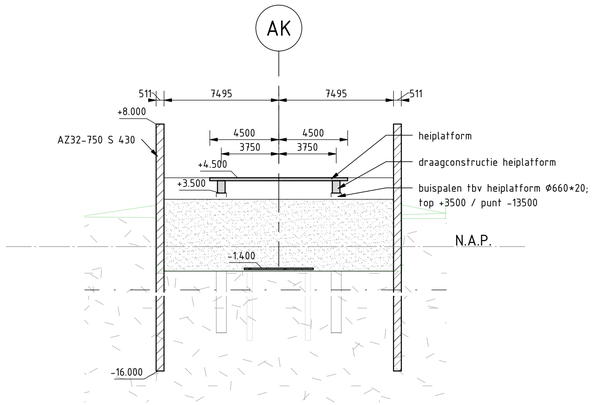

DWARSDOORSNEDE BK13

schaal: 1 : 200

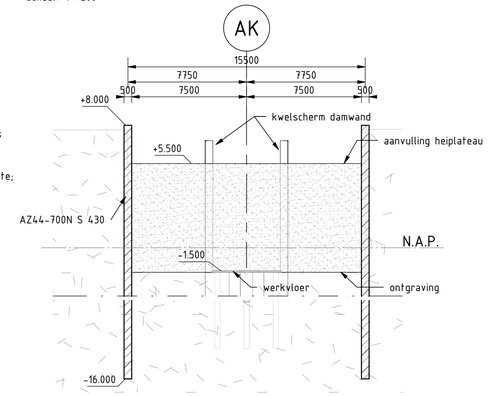

DWARSDOORSNEDE BK14

schaal: 1 : 200

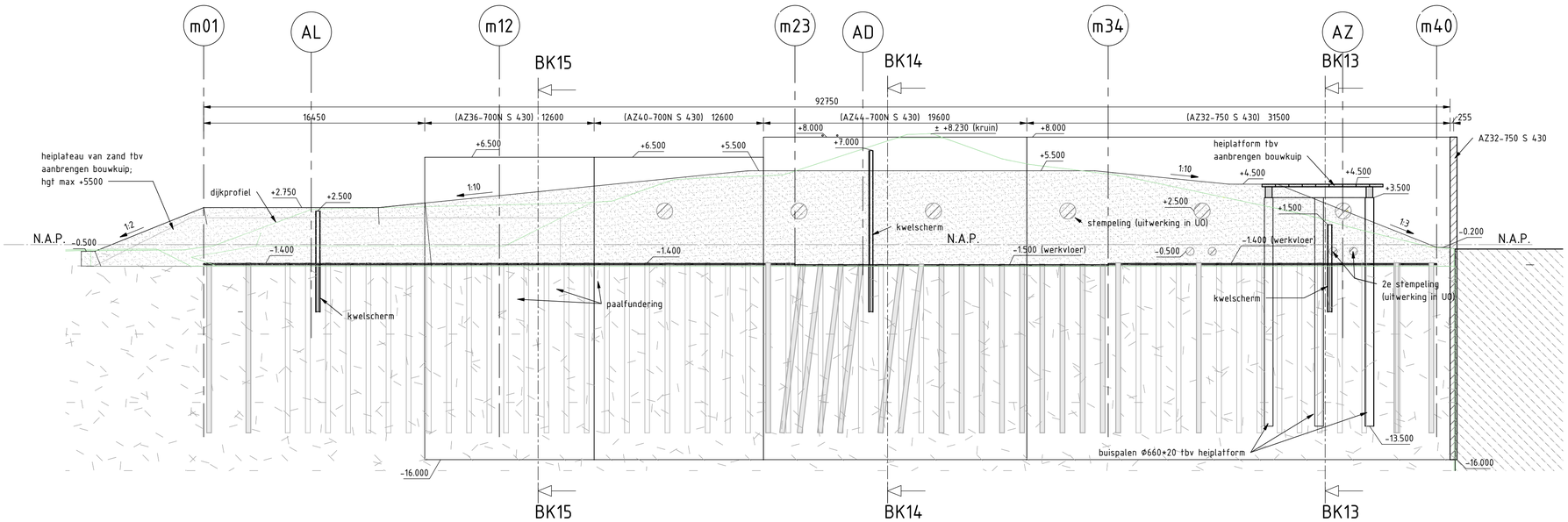

LENGTEDOORSNEDE BK16

schaal: 1 : 200

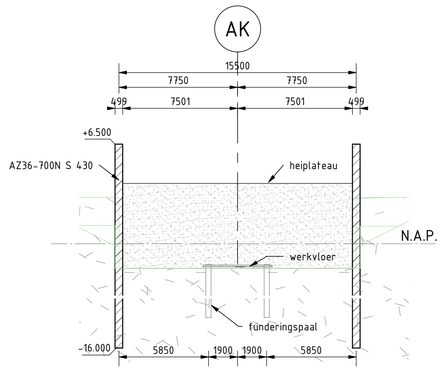

DWARSDOORSNEDE BK15

schaal: 1 : 200

nr	wijziging	getekend	datum

Wijzigingen

project: Dubbele dijk	getekend: K. Leinenga
onderdeel: Getijdenduiker	gecontroleerd: J.W. v .Jaarsveld
tekeningomschrijving: Bouwkuip	formaat: A1 / schaal: 1 : 200
situering: Ommelanderzeedijk nabij Hoogwatum/Bierum	projectnummer: 100332 / besteknummer: 2020-001
	objectnummer: / documenttype: DO-tekening
	documentstatus: DEFINITIEF
provincie groningen — opdrachtgever: Provincie Groningen, St. Janssstraat 4 9711 JN Groningen 050 - 316 4911	uitgavedatum: 04/04/2022 / blad in bladen: 2 in 5
	tekeningnummer: DO-100332-002 / wijziging:

O:\Revit\100332 Dubbele_dijk\Getijdenduiker rd_r4-3.rvt